www.rodavigo.net +34 986 288118
Servicio de Att. al Cliente

Bomba de proceso
Serie PA3000/5000

Características

- Compacto, bomba de tipo diafragma de gran capacidad (PA3000: Hasta 20 ℓ/min, PA5000; Hasta 45 ℓ/min).
- Compatible con una gran variedad de fluidos.
- Fácil ajuste de la presión de descarga y del caudal con ajuste de la presión del aire de pilotaje.
- El modelo auto-cebado hace que el cebado adicional sea innecesario.

Forma de pedido

PA 3 1 1 0 – F 03

Tamaño del cuerpo

3	3/8 estándar
5	1/2 estándar

Material del cuerpo en contacto con líquidos

1	ADC12 (aluminio)
2	SCS14 (acero inoxidable)

Material del diafragma

Símbolo	Material del diafragma	Tipo de funcionamiento	
		Accionamiento automático	Accionamiento neumático
1	PTFE	●	●
2	NBR	●	–

Actuación

0	Accionamiento automático
3	Accionamiento neumático

Tipo de rosca

F	G

Tamaño de conexión

03	3/8 (10A): PA3
04	1/2 (15A): PA5
06	3/4 (20A): PA5

Símbolo

Modelo de accionamiento automático

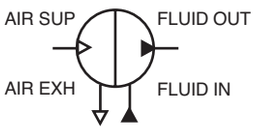

Modelo de accionamiento neumático

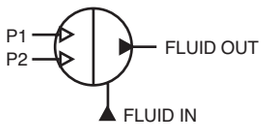

Recomendación de producto

Los artículos en stock pueden sufrir modificaciones sin previo aviso.

Productos en stock para una rápida entrega

PA3110-F03	PA3210-F03	PA3213-F03	PA5120-F04	PA5110-F06
PA3120-F03	PA3220-F03	PA5110-F04	PA5210-F04	PA5210-F06

Productos relacionados

Serie AN - Silenciador- página 502
Serie PF3W - Flujostato digital para agua - página 1349
Serie ZSE/ISE80 - Presostato digital para fluidos - página 1321
Serie VNB - Válvulas de 2 vías de accionamiento neumático - página 1425
Serie VXZ - Electroválvulas de 2 vías de mando asistido - página 1419
Serie AW - Filtro regulador - página 1093
Serie SY - Válvulas - página 74, 110, 127
Serie VQ - Válvulas - página 267
Serie SYJ300/500/700 - Válvulas - página 352
Serie VHS - Válvula de mando manual - página 498
Serie KQ2 - Racores - página 1214
Serie TU - Tubos - página 1253

Características técnicas del modelo de accionamiento automático

Modelo		Modelo de accionamiento automático			
		PA31□0	PA32□0	PA51□0	PA52□0
Tamaño de conexión	Orificio de succión/descarga del fluido principal	3/8		1/2, 3/4	
	Conexión de alimentación/escape del aire de pilotaje	G1/4			
Material	Partes en contacto con líquidos	ADC12	SCS14	ADC12	SCS14
	Diafragma	PTFE, NBR			
	Válvula antirretorno	PTFE, PFA			
Caudal de descarga		1 a 20ℓ/min		5 a 45ℓ/min	
Presión promedio de descarga		0 a 0.6 MPa			
Consumo de aire de pilotaje		Máximo 200ℓ/min (ANR)		Máximo 300ℓ/min (ANR)	
Rango de altura de aspiración	Seco	Hasta 1 m (interior de la bomba seca)		Hasta 2 m (interior de la bomba seca)	
	Mojado	Hasta 6 m (líquido en el interior de la bomba)			
Temperatura del fluido		0 a 60°C (sin congelación)			
Temperatura ambiente		0 a 60°C (sin congelación)			
Nivel de ruido		Máx. 92 dB(A) (80 dB(A): Con silenciador, AN20)		Máx. 89 dB(A) (78 dB(A): Con silenciador, AN20)	
Presión del aire de pilotaje		0.2 a 0.7 MPa			
Presión de prueba		1.05 MPa			
Posición de montaje		Horizontal (con escuadra de montaje en la parte inferior)			
Peso		1.7 kg	2.2 kg	3.5 kg	6.5 kg

* Cada uno de los valores indicados se utiliza a temperatura ordinaria con agua pura.

Para más opciones y detalles de los productos, consulte nuestros catálogos específicos o nuestra información online.

Polígono Industrial O Rebullón s/n. 36416 - Mos - España - rodavigo@rodavigo.com

www.rodavigo.net +34 986 288118
Servicio de Att. al Cliente

Características técnicas del modelo de accionamiento neumático

Modelo		Modelo de accionamiento neumático			
		PA3113	PA3213	PA5113	PA5213
Tamaño de conexión	Orificio de succión/descarga del fluido principal	Rc 3/8		Rc 1/2, 3/4	
	Conexión de alimentación/ escape del aire de pilotaje	G1/4			
Material	Partes en contacto con líquidos	ADC12	SCS14	ADC12	SCS14
	Diafragma	PTFE			
	Válvula antirretorno	PTFE, PFA			
Caudal de descarga		0.1 a 12ℓ/min		1 a 24ℓ/min	
Presión promedio de descarga		0 a 0.4 MPa			
Consumo de aire de pilotaje		Máximo 150ℓ/min (ANR)		Máximo 250ℓ/min (ANR)	
Rango de altura de aspiración Nota 1)	Seco	Hasta 1 m (interior de la bomba seca)		Hasta 0.5 m (interior de la bomba seca)	
	Mojado	Hasta 6 m (líquido en el interior de la bomba)			
Temperatura del fluido		0 a 60ºC (sin congelación)			
Temperatura ambiente		0 a 60ºC (sin congelación)			
Presión del aire de pilotaje		0.1 a 0.5 MPa			
Presión de prueba		0.75 MPa			
Posición de montaje		Horizontal (con escuadra de montaje en la parte inferior)			
Peso		1.7 kg	2.2 kg	3.5 kg	6.5 kg
Ciclos de funcionamiento recomendados		1 a 7 Hz (0.2 a 1 Hz también posible dependiendo de las condiciones Nota 2))			
Electroválvula de aire de pilotaje Factor Cv recomendado Nota 3)		0.20		0.45	

* Cada uno de los valores indicados se utilizan a temperatura normal con agua pura.

Note 1) Con ciclos a 2 Hz o más

Nota 2) Tras el bombeo inicial de líquido de 1 a 7 Hz, se puede utilizar en ciclos más bajos.
Dado que una gran parte del líquido se bombeará fuera, utilice una válvula de mariposa adecuada en la vía de descarga en caso de que se produzcan problemas.

Nota 3) Incluso una válvula con un factor Cv pequeño puede funcionar con un número bajo de ciclos.

Materiales

Modelos \ Partes en contacto con líquidos	Cuerpo	Aluminio (ADC12)		Acero inoxidable (SCS14)	
	Diafragma	Fluororesina	Caucho nitrilo	Fluororesina	Caucho nitrilo
Serie PA3000		PA3110	PA3120	PA3210	PA3220
Serie PA5000		PA5110	PA5120	PA5210	PA5220

Características de caudal

Características de viscosidad
(corrección de caudal para fluidos viscosos)

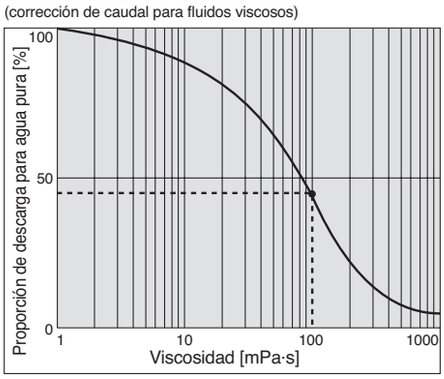

Curva de funcionamiento: Modelo de accionamiento automático

PA3□□0 Características de caudal

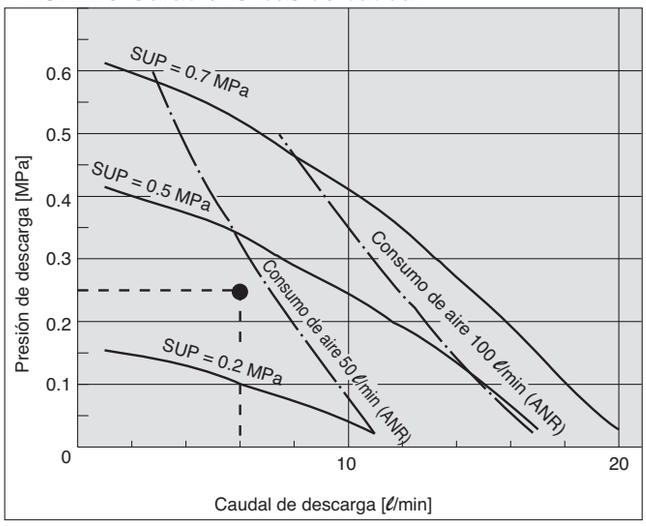

PA5□□0 Características de caudal

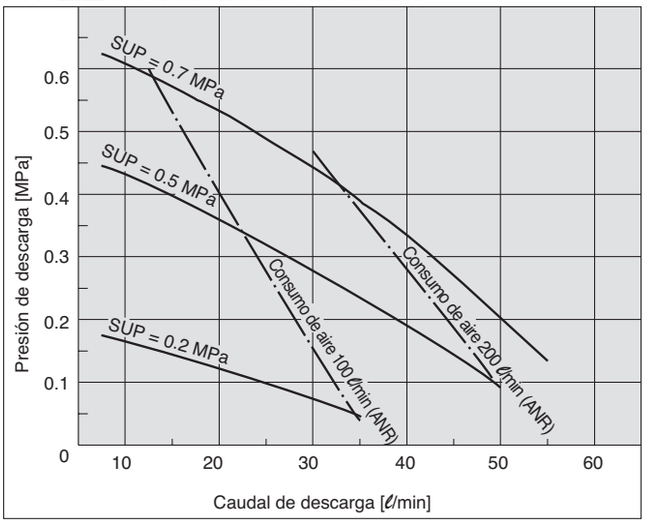

Curva de funcionamiento: Modelo de accionamiento neumático

PA3□13 Características de caudal

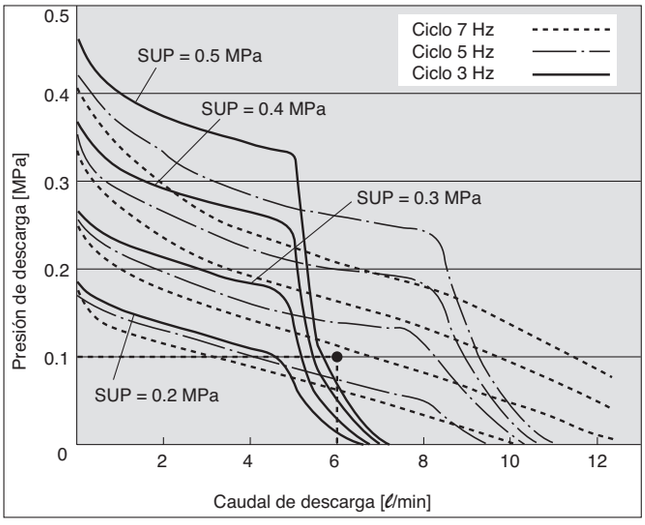

PA5□13 Características de caudal

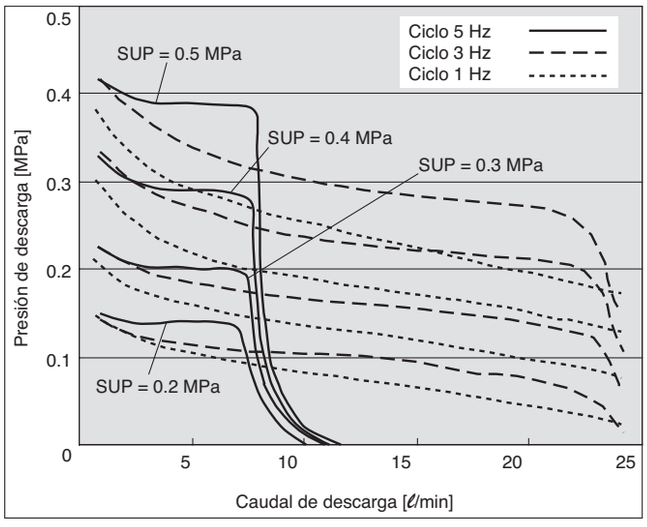

www.rodavigo.net +34 986 288118
Servicio de Att. al Cliente

Dimensiones

PA3000

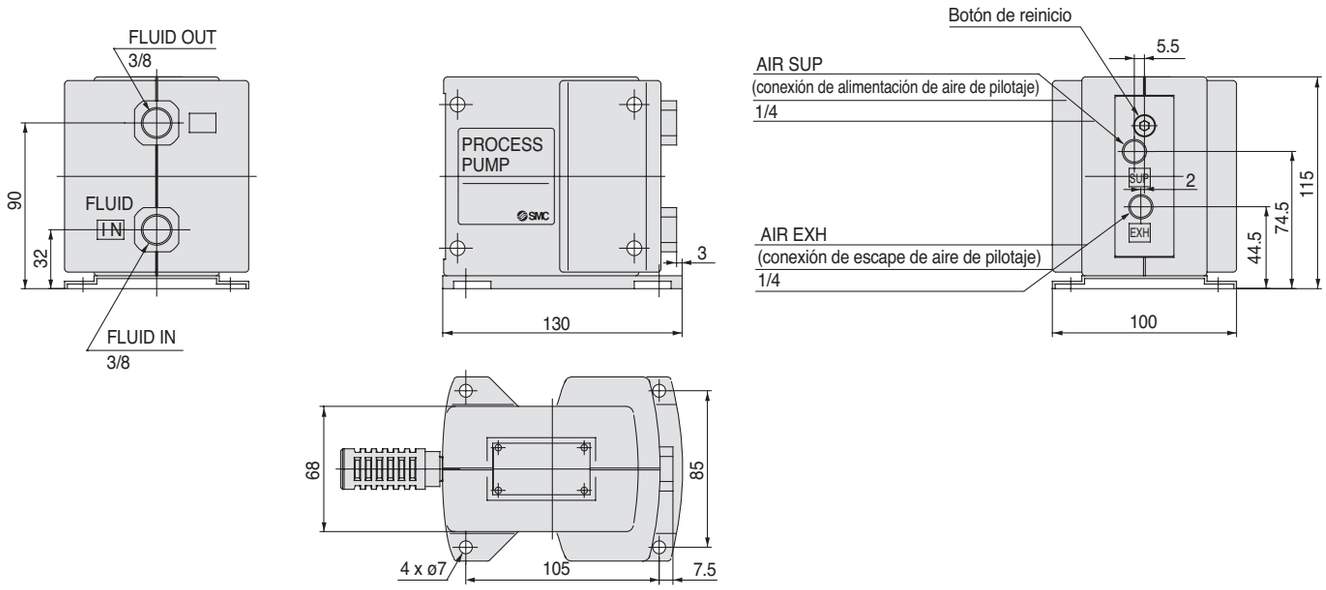

PA5000

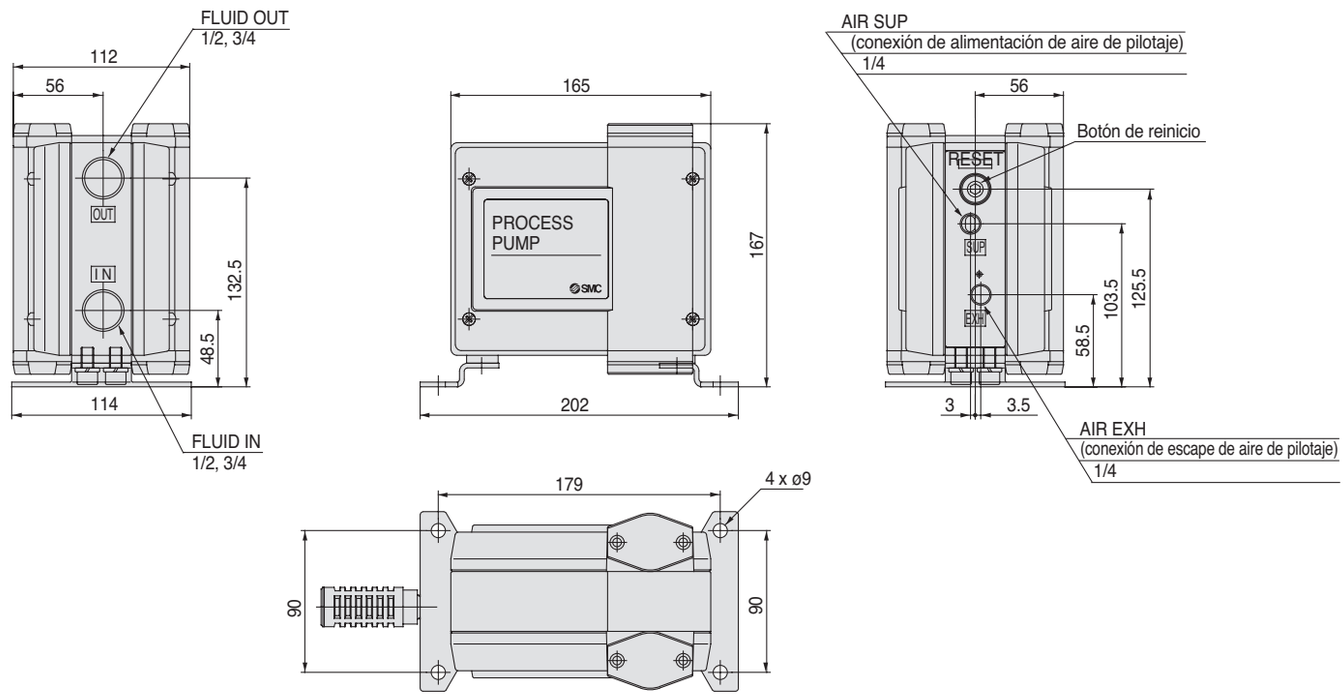

Polígono Industrial O Rebullón s/n. 36416 - Mos - España - rodavigo@rodavigo.com